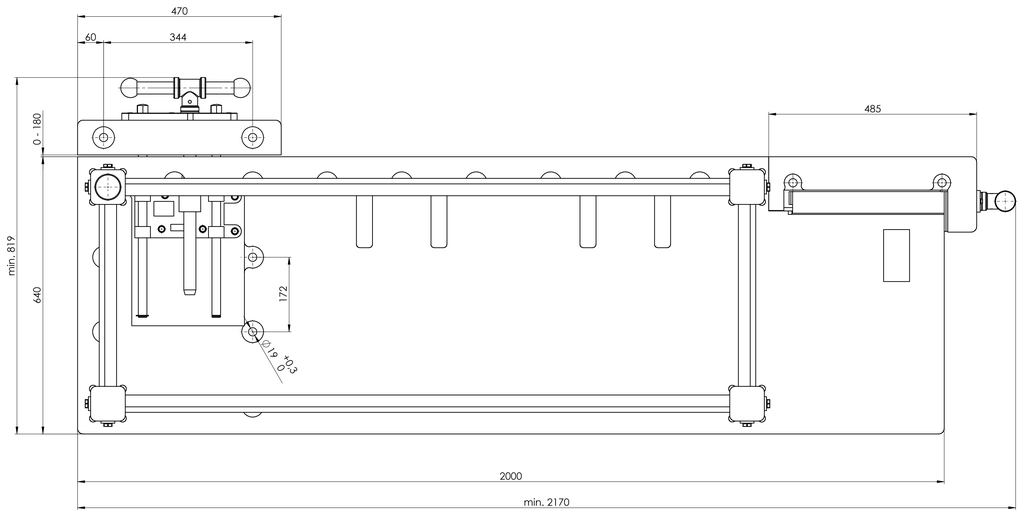

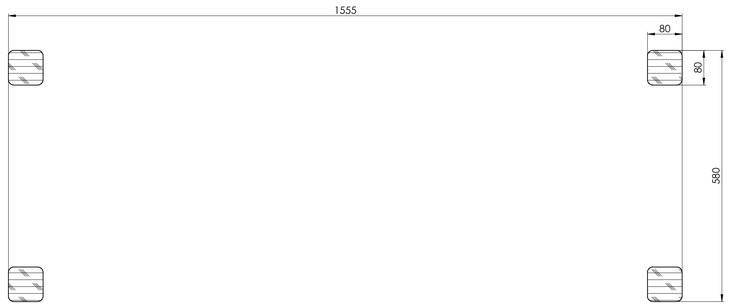

ŘEZ B-B
MĚŘÍTKO 1 : 5

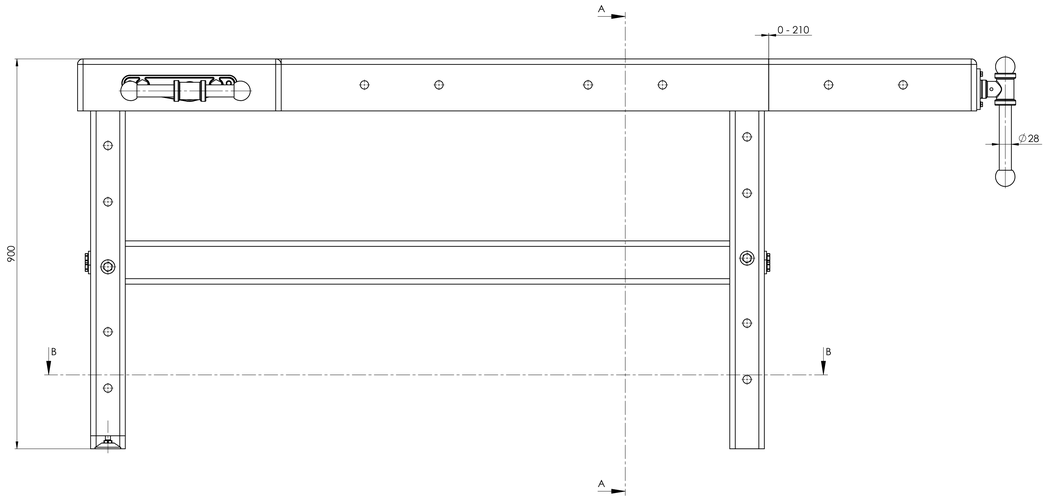

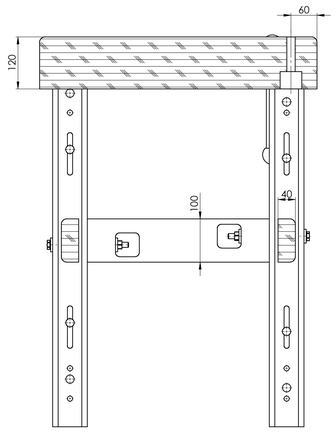

ŘEZ A-A
MĚŘÍTKO 1 : 5

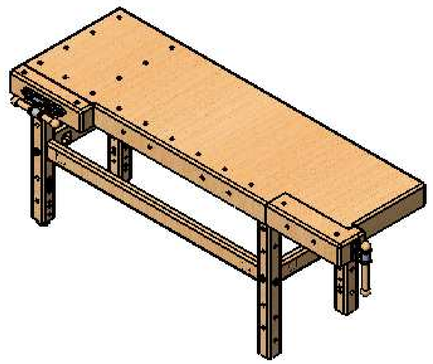

NEVÉLI LIVĚRNÍ ZNAKY, SCHÉMATA ZEDILY V MILIMETRECH OBRÁCEŇ: TOLERANCE: LINEÁRNÍ: ÚHLOVÁ:		Pinie Lubná, spol. s r.o.				ODEBRANÉ ČÍSLO HRANY	NEUPRAVOVAT MĚŘÍTKO VÝKRESU / ZMĚNA
							www.pinie.cz
	JMÉNO	PODPIS	DATUM				NÁZEV: PLUS 2000/19
KAPRL							
PROKOPOVÁ							
SCHVÁLIL							
VÝROBA							
Z. JAKOUB				MATERIÁL:			Č. VÝKRESU: A0
				HMOTNOST:			MĚŘÍTKO: LIST 1:1 (1:5)(5)